ТС3000.15.92.00.01

Ra 6,3 (√)

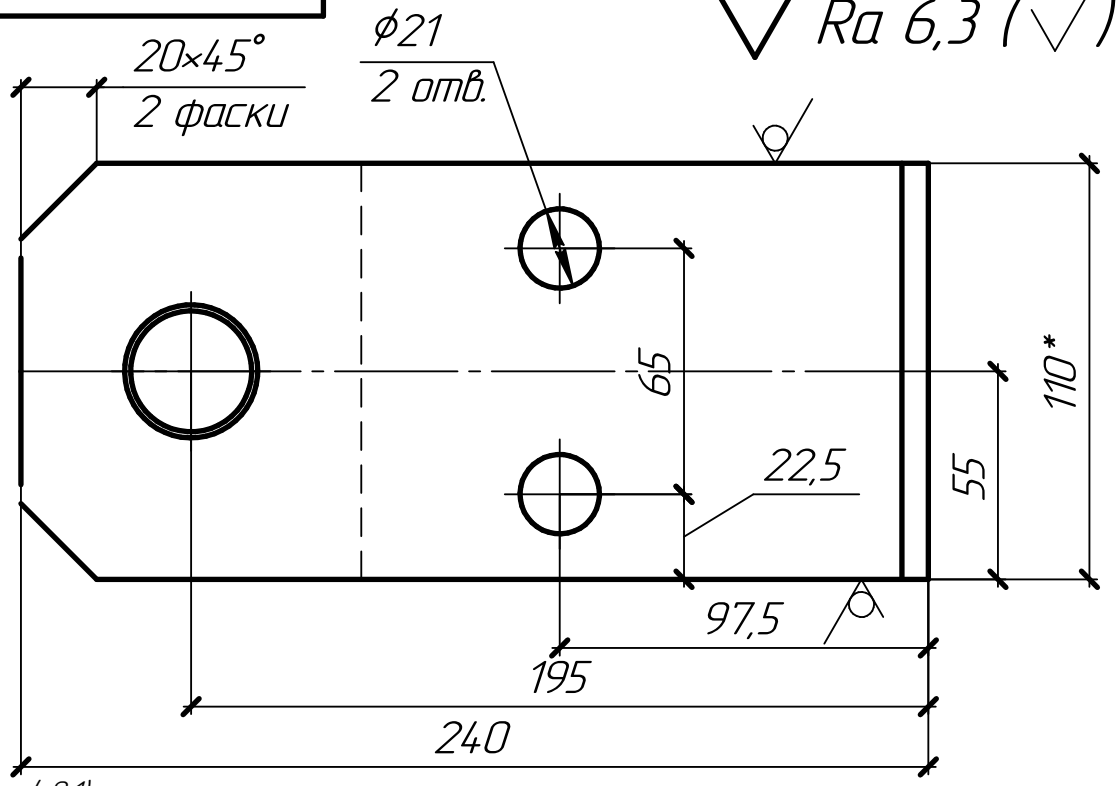

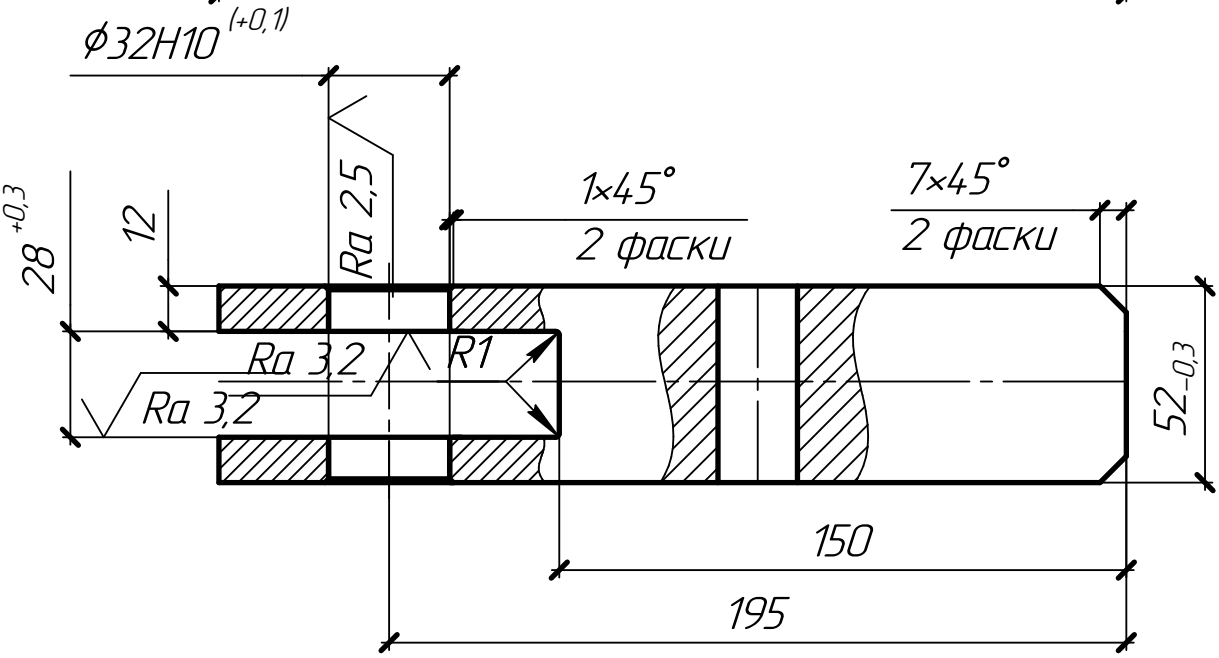

1. *Размеры для справок
2. Общие допуски по ГОСТ 30893.1: H14, h14, ±JT14/2.

Изм.	Лист	№ докум.	Подп.	Дата
Разраб.		Агапитов		06.08.2026
Пров.		Машенцев		
Т.контр.				
Н.контр.				
Утв.				

ТС3000.15.92.00.01

Вилка

Лит.	Масса	Масштаб
	7,3	1:2

Лист | Листов 1

Полоса: В1-ВТ3-56х110 ГОСТ 103-2006 / 20-3ГП-М1-ТВ2-ГС ГОСТ 1050-88

Филиал ПАО "РусГидро"- "Чебоксарская ГЭС"

Перв. примен. | Справ. № | Подп. и дата | Инв. № дубл. | Взам. инв. № | Подп. и дата | Инв. № подл.

Копировал | Формат А4